Łożysko wrzecionowe B71901 C2RSDTP4SUM FAG

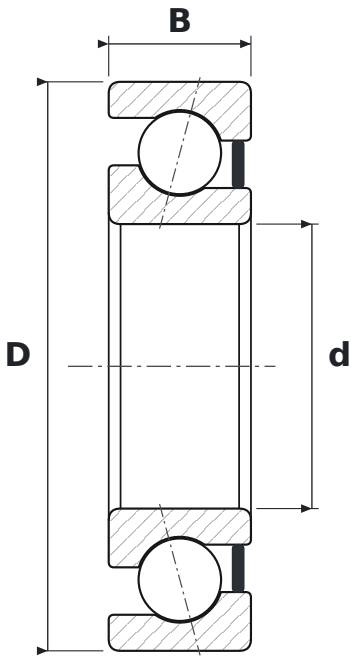

WYMIARY

d	średnica wewnętrzna	**12 mm**
D	średnica zewnętrzna	**24 mm**
B	szerokość	**6 mm**

CO ZNACZY OZNACZENIE B71901 C2RSDTP4SUM

C	kąt działania 15°
2RSD	tarcze uszczelniające z obu stron
T	koszyk okienkowy masywny z tkaniny utwardzanej żywicą (tekstolit)
P4S	klasa dokładności P4S (standard Schaeffler) – lepsza niż P4 wg DIN 620
UM	łożysko pojedyncze uniwersalne, napięcie wstępne średnie

PARAMETRY

Producent	**FAG**
Symbol producenta	**B71901 C2RSDTP4SUM**
Elementy toczne	**łożysko kulkowe jednorzędowe**
Kąt działania	**15°**