# Łożysko wrzecionowe B71908-C-T-P4S-K5-UL FAG

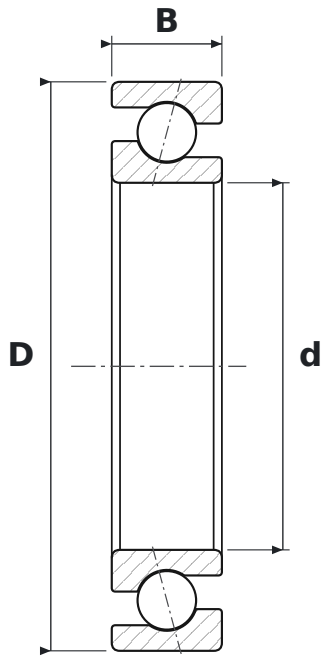


## WYMIARY

| | | |
|---|---|---|
| **d** | średnica wewnętrzna | **40 mm** |
| **D** | średnica zewnętrzna | **62 mm** |
| **B** | szerokość | **12 mm** |

## CO ZNACZY OZNACZENIE B71908-C-T-P4S-K5-UL

| | |
|---|---|
| **C** | kąt działania 15° |
| **T** | koszyk okienkowy masywny z tkaniny utwardzanej żywicą (tekstolit) |
| **P4S** | klasa dokładności P4S (standard Schaeffler) – lepsza niż P4 wg DIN 620 |
| **K5** | zawężone tolerancje średnic względem klasy P4S |
| **UL** | wykonanie uniwersalne do montażu parami – para z lekkim napięciem wstępnym w układzie O i X |

## PARAMETRY

| | |
|---|---|
| Producent | **FAG** |
| Symbol producenta | **B71908-C-T-P4S-K5-UL** |
| Elementy toczne | **łożysko kulkowe jednorzędowe** |
| Kąt działania | **15°** |