Spindle bearing B71908-E-T-P4S-K5-UM FAG

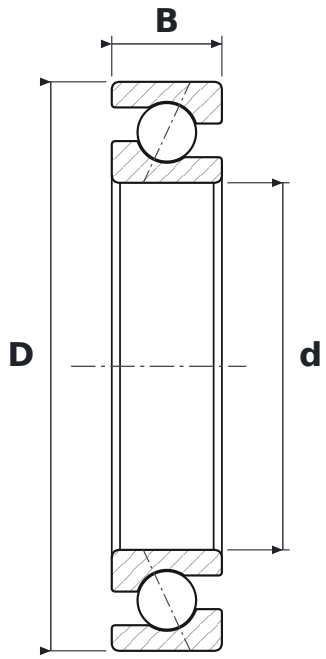

DIMENSIONS

d	bore diameter	**40 mm**
D	outside diameter	**62 mm**
B	width	**12 mm**

WHAT B71908-E-T-P4S-K5-UM MEANS

E	kąt działania 25°
T	koszyk okienkowy masywny z tkaniny utwardzanej żywicą (tekstolit)
P4S	klasa dokładności P4S (standard Schaeffler) – lepsza niż P4 wg DIN 620
K5	zawężone tolerancje średnic względem klasy P4S
UM	łożysko pojedyncze uniwersalne, napięcie wstępne średnie

SPECIFICATIONS

Manufacturer	**FAG**
Manufacturer designation	**B71908-E-T-P4S-K5-UM**
Rolling elements	**single-row ball bearing**
Contact angle	**25°**