Łożysko wrzecionowe HC71903-C-T-P4S-UL FAG

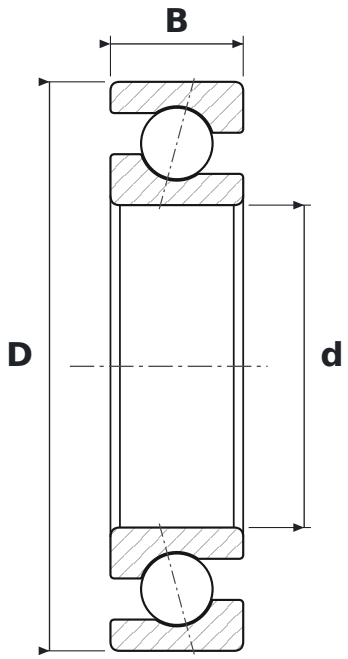

WYMIARY

d	średnica wewnętrzna	**17 mm**
D	średnica zewnętrzna	**30 mm**
B	szerokość	**7 mm**

PARAMETRY

Producent	**FAG**
Symbol producenta	**HC71903-C-T-P4S-UL**
Elementy toczne	**łożysko kulkowe jednorzędowe**
Kąt działania	**15°**
HC719	**wysokoobrotowe z kulkami ceramicznymi, otwarte**
C	**kąt działania 15°**
T	**koszyk okienkowy z tkaniny bawełnianej, prowadzony na pierścieniu zewnętrznym**
P4S	**klasa dokładności P4S**
UL	**wykonanie uniwersalne – można łączyć w dowolnym układzie, w parze daje lekkie napięcie wstępne**
Uszczelnienie	**otwarte – bez uszczelnień**