# Spindle bearing HSS7001-C-T-P4S-UL FAG

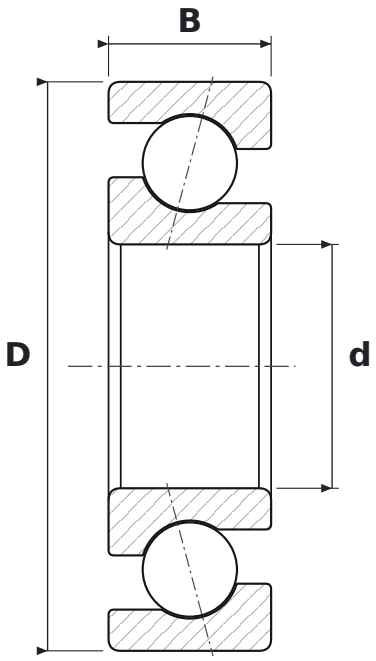


## DIMENSIONS

| | | |
|---|---|---|
| **d** | bore diameter | **12 mm** |
| **D** | outside diameter | **28 mm** |
| **B** | width | **8 mm** |

## WHAT HSS7001-C-T-P4S-UL MEANS

| | |
|---|---|
| **C** | kąt działania 15° |
| **T** | koszyk okienkowy masywny z tkaniny utwardzanej żywicą (tekstolit) |
| **P4S** | klasa dokładności P4S (standard Schaeffler) – lepsza niż P4 wg DIN 620 |
| **UL** | wykonanie uniwersalne do montażu parami – para z lekkim napięciem wstępnym w układzie O i X |

## SPECIFICATIONS

| | |
|---|---|
| Manufacturer | **FAG** |
| Manufacturer designation | **HSS7001-C-T-P4S-UL** |
| Rolling elements | **single-row ball bearing** |
| Contact angle | **15°** |