Pas napędowy 20X3150 OPTIBELT

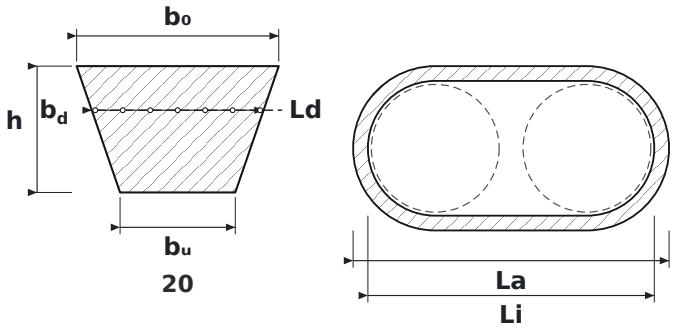

WYMIARY

b0	szerokość górna pasa	**20 mm**
h	wysokość pasa	**12,5 mm**
bu	szerokość dolna pasa	**11,4 mm**
bd	szerokość normatywna (na wysokości cięciwy nośnej)	**17 mm**
Ld	długość normatywna – mierzona po linii podziałowej	**3198 mm**
La	długość zewnętrzna pasa	**3229 mm**
Li	długość wewnętrzna pasa	**3150 mm**

PARAMETRY

Producent	**OPTIBELT**
Symbol producenta	**20X3150**
Rodzaj	**Pas klinowy klasyczny**
Profil pasa	**20**
Ld – długość normatywna (robocza Lw/Lp)	**3198 mm**
Li – długość wewnętrzna	**3150 mm**
La – długość zewnętrzna	**3229 mm**
b_0 – szerokość górna	**20 mm**
h – wysokość pasa	**12,5 mm**
b_u – szerokość dolna	**11,4 mm**
b^d – szerokość normatywna	**17 mm**
Norma	**DIN 2215 / ISO 4184**
Zalecana min. średnica koła	**160 mm**
Waga metryczna	**0,266 kg/m**
Źródło wymiarów	**Katalog pasów klinowych Optibelt**