# Pas napędowy 8X400 OPTIBELT

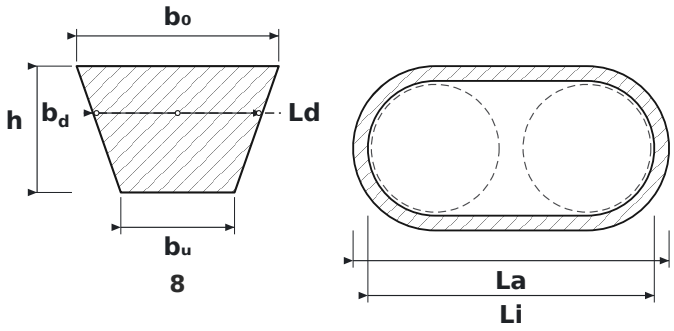


## WYMIARY

| | | |
|---|---|---|
| **b0** | szerokość górna pasa | **8 mm** |
| **h** | wysokość pasa | **5 mm** |
| **bu** | szerokość dolna pasa | **4,5 mm** |
| **bd** | szerokość normatywna (na wysokości cięciwy nośnej) | **6,7 mm** |
| **Ld** | długość normatywna – mierzona po linii podziałowej | **419 mm** |
| **La** | długość zewnętrzna pasa | **431 mm** |
| **Li** | długość wewnętrzna pasa | **400 mm** |

## PARAMETRY

| | |
|---|---|
| Producent | **OPTIBELT** |
| Symbol producenta | **8X400** |
| Rodzaj | **Pas klinowy klasyczny** |
| Profil pasa | **8** |
| Ld – długość normatywna (robocza Lw/Lp) | **419 mm** |
| Li – długość wewnętrzna | **400 mm** |
| La – długość zewnętrzna | **431 mm** |
| $b_0$ – szerokość górna | **8 mm** |
| h – wysokość pasa | **5 mm** |
| $b_u$ – szerokość dolna | **4,5 mm** |
| $b^d$ – szerokość normatywna | **6,7 mm** |
| Norma | **DIN 2215 / ISO 4184** |
| Zalecana min. średnica koła | **40 mm** |
| Waga metryczna | **0,042 kg/m** |
| Źródło wymiarów | **Katalog pasów klinowych Optibelt** |