Pas napędowy 2R-SPB4250 SWR

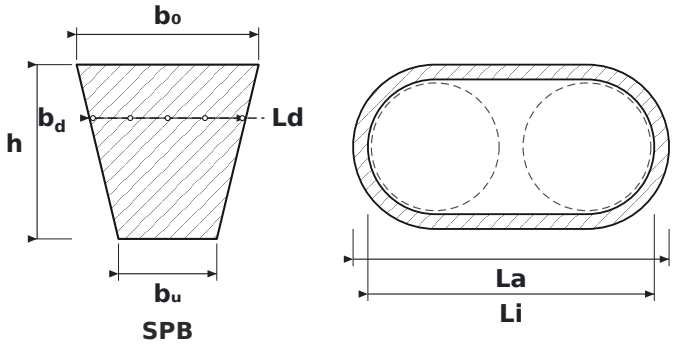

WYMIARY

b0	szerokość górna pasa	**16,3 mm**
h	wysokość pasa	**15,6 mm**
bu	szerokość dolna pasa	**8,8 mm**
bd	szerokość normatywna (na wysokości cięciwy nośnej)	**14 mm**
Ld	długość normatywna – mierzona po linii podziałowej	**4250 mm**
La	długość zewnętrzna pasa	**4272 mm**
Li	długość wewnętrzna pasa	**4190 mm**

PARAMETRY

Producent	**SWR**
Symbol producenta	**2R-SPB4250**
Rodzaj	**Pas klinowy wąskoprofilowy**
Profil pasa	**SPB**
Ld – długość normatywna (robocza Lw/Lp)	**4250 mm**
Li – długość wewnętrzna	**4190 mm**
La – długość zewnętrzna	**4272 mm**
b_0 – szerokość górna	**16,3 mm**
h – wysokość pasa	**15,6 mm**
b_u – szerokość dolna	**8,8 mm**
b^d – szerokość normatywna	**14 mm**
Liczba żeber	**2**
Szerokość całkowita pasa	**32,6 mm**
Norma	**DIN 7753 cz. 1 / ISO 4184**
Zalecana min. średnica koła	**160 mm**
Waga metryczna	**0,261 kg/m**
Źródło wymiarów	**Katalog pasów klinowych Optibelt**