Pas napędowy 3V250 SWR

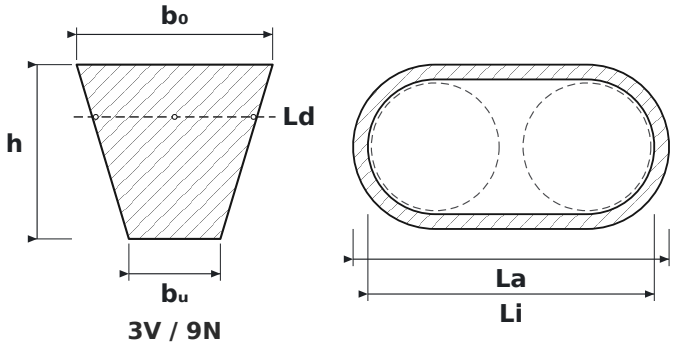

3V / 9N

WYMIARY

b0	szerokość górna pasa	**9 mm**
h	wysokość pasa	**8 mm**
bu	szerokość dolna pasa	**4,2 mm**
Ld	długość normatywna – mierzona po linii podziałowej	**631 mm**
La	długość zewnętrzna pasa	**635 mm**
Li	długość wewnętrzna pasa	**593 mm**

PARAMETRY

Producent	**SWR**
Symbol producenta	**3V250**
Rodzaj	**Pas klinowy wąskoprofilowy (RMA/MPTA)**
Profil pasa	**3V / 9N**
Ld – długość normatywna (robocza Lw/Lp)	**631 mm**
Li – długość wewnętrzna	**593 mm**
La – długość zewnętrzna	**635 mm**
Numer pasa (cale)	**25″**
b₀ – szerokość górna	**9 mm**
h – wysokość pasa	**8 mm**
bᵤ – szerokość dolna	**4,2 mm**
Norma	**RMA / MPTA**
Zalecana min. średnica koła	**63 mm**
Waga metryczna	**0,074 kg/m**
Źródło wymiarów	**Katalog pasów klinowych Optibelt**