# Pas napędowy 3V600 SWR

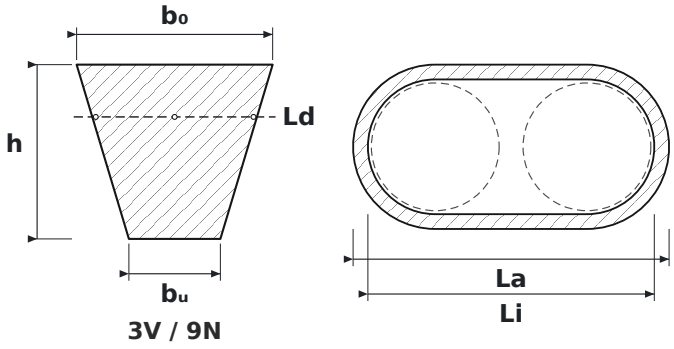

3V / 9N

## WYMIARY

| | | |
|---|---|---|
| **b0** | szerokość górna pasa | **9 mm** |
| **h** | wysokość pasa | **8 mm** |
| **bu** | szerokość dolna pasa | **4,2 mm** |
| **Ld** | długość normatywna – mierzona po linii podziałowej | **1520 mm** |
| **La** | długość zewnętrzna pasa | **1524 mm** |
| **Li** | długość wewnętrzna pasa | **1482 mm** |

## PARAMETRY

| | |
|---|---|
| Producent | **SWR** |
| Symbol producenta | **3V600** |
| Rodzaj | **Pas klinowy wąskoprofilowy (RMA/MPTA)** |
| Profil pasa | **3V / 9N** |
| Ld – długość normatywna (robocza Lw/Lp) | **1520 mm** |
| Li – długość wewnętrzna | **1482 mm** |
| La – długość zewnętrzna | **1524 mm** |
| Numer pasa (cale) | **60″** |
| b₀ – szerokość górna | **9 mm** |
| h – wysokość pasa | **8 mm** |
| bᵤ – szerokość dolna | **4,2 mm** |
| Norma | **RMA / MPTA** |
| Zalecana min. średnica koła | **63 mm** |
| Waga metryczna | **0,074 kg/m** |
| Źródło wymiarów | **Katalog pasów klinowych Optibelt** |