# Pas napędowy 5V2240 OPTIBELT

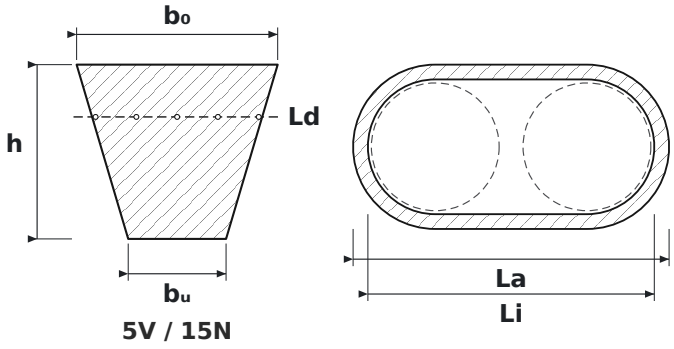


5V / 15N

## WYMIARY

| | | |
|---|---|---|
| **b0** | szerokość górna pasa | **15 mm** |
| **h** | wysokość pasa | **13 mm** |
| **bu** | szerokość dolna pasa | **7,3 mm** |
| **Ld** | długość normatywna – mierzona po linii podziałowej | **5679 mm** |
| **La** | długość zewnętrzna pasa | **5690 mm** |
| **Li** | długość wewnętrzna pasa | **5619 mm** |

## PARAMETRY

| | |
|---|---|
| Producent | **OPTIBELT** |
| Symbol producenta | **5V2240** |
| Rodzaj | **Pas klinowy wąskoprofilowy (RMA/MPTA)** |
| Profil pasa | **5V / 15N** |
| Ld – długość normatywna (robocza Lw/Lp) | **5679 mm** |
| Li – długość wewnętrzna | **5619 mm** |
| La – długość zewnętrzna | **5690 mm** |
| Numer pasa (cale) | **224″** |
| b₀ – szerokość górna | **15 mm** |
| h – wysokość pasa | **13 mm** |
| bᵤ – szerokość dolna | **7,3 mm** |
| Norma | **RMA / MPTA** |
| Zalecana min. średnica koła | **140 mm** |
| Waga metryczna | **0,195 kg/m** |
| Źródło wymiarów | **Katalog pasów klinowych Optibelt** |