Pas napędowy 5V3150 RP OPTIBELT

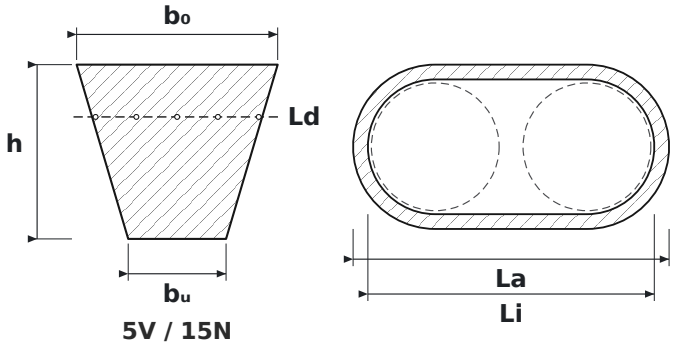

5V / 15N

WYMIARY

b0	szerokość górna pasa	**15 mm**
h	wysokość pasa	**13 mm**
bu	szerokość dolna pasa	**7,3 mm**
Ld	długość normatywna – mierzona po linii podziałowej	**7990 mm**
La	długość zewnętrzna pasa	**8001 mm**
Li	długość wewnętrzna pasa	**7930 mm**

PARAMETRY

Producent	**OPTIBELT**
Symbol producenta	**5V3150 RP**
Rodzaj	**Pas klinowy wąskoprofilowy (RMA/MPTA)**
Profil pasa	**5V / 15N**
Ld – długość normatywna (robocza Lw/Lp)	**7990 mm**
Li – długość wewnętrzna	**7930 mm**
La – długość zewnętrzna	**8001 mm**
Numer pasa (cale)	**315″**
b₀ – szerokość górna	**15 mm**
h – wysokość pasa	**13 mm**
bᵤ – szerokość dolna	**7,3 mm**
Norma	**RMA / MPTA**
Zalecana min. średnica koła	**140 mm**
Waga metryczna	**0,195 kg/m**
Wersja	**RED POWER II**
Źródło wymiarów	**Katalog pasów klinowych Optibelt**