Pas napędowy 8V1800 OPTIBELT

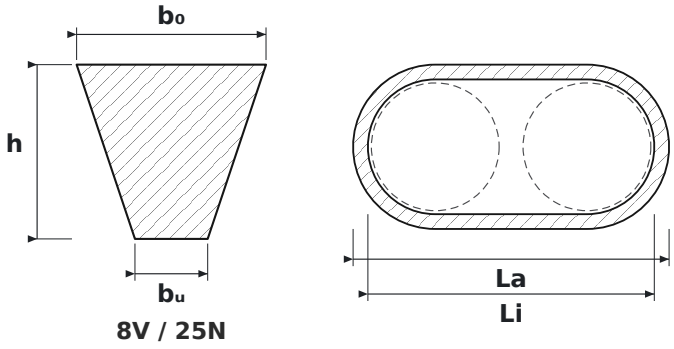

WYMIARY

b0	szerokość górna pasa	**25 mm**
h	wysokość pasa	**23 mm**
bu	szerokość dolna pasa	**9,6 mm**
La	długość zewnętrzna pasa	**4572 mm**
Li	długość wewnętrzna pasa	**4452 mm**

PARAMETRY

Producent	**OPTIBELT**
Symbol producenta	**8V1800**
Rodzaj	**Pas klinowy wąskoprofilowy (RMA/MPTA)**
Profil pasa	**8V / 25N**
Li – długość wewnętrzna	**4452 mm**
La – długość zewnętrzna	**4572 mm**
Numer pasa (cale)	**180″**
b₀ – szerokość górna	**25 mm**
h – wysokość pasa	**23 mm**
bᵤ – szerokość dolna	**9,6 mm**
Norma	**RMA / MPTA**
Zalecana min. średnica koła	**315 mm**
Waga metryczna	**0,575 kg/m**
Źródło wymiarów	**Katalog pasów klinowych Optibelt**