Pas napędowy SPA1357 SWR

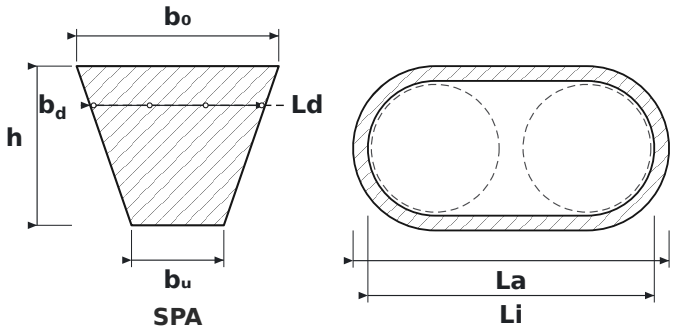

WYMIARY

b0	szerokość górna pasa	**12,7 mm**
h	wysokość pasa	**10 mm**
bu	szerokość dolna pasa	**5,8 mm**
bd	szerokość normatywna (na wysokości cięciwy nośnej)	**11 mm**
Ld	długość normatywna – mierzona po linii podziałowej	**1357 mm**
La	długość zewnętrzna pasa	**1375 mm**
Li	długość wewnętrzna pasa	**1312 mm**

PARAMETRY

Producent	**SWR**
Symbol producenta	**SPA1357**
Rodzaj	**Pas klinowy wąskoprofilowy**
Profil pasa	**SPA**
Ld – długość normatywna (robocza Lw/Lp)	**1357 mm**
Li – długość wewnętrzna	**1312 mm**
La – długość zewnętrzna	**1375 mm**
b_0 – szerokość górna	**12,7 mm**
h – wysokość pasa	**10 mm**
b_u – szerokość dolna	**5,8 mm**
b^d – szerokość normatywna	**11 mm**
Norma	**DIN 7753 cz. 1 / ISO 4184**
Zalecana min. średnica koła	**90 mm**
Waga metryczna	**0,123 kg/m**
Źródło wymiarów	**Katalog pasów klinowych Optibelt**