Pas napędowy SPA1682 RP OPTIBELT

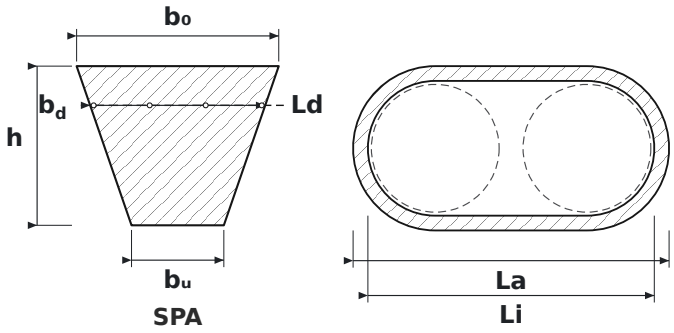

WYMIARY

b0	szerokość górna pasa	**12,7 mm**
h	wysokość pasa	**10 mm**
bu	szerokość dolna pasa	**5,8 mm**
bd	szerokość normatywna (na wysokości cięciwy nośnej)	**11 mm**
Ld	długość normatywna – mierzona po linii podziałowej	**1682 mm**
La	długość zewnętrzna pasa	**1700 mm**
Li	długość wewnętrzna pasa	**1637 mm**

PARAMETRY

Producent	**OPTIBELT**
Symbol producenta	**SPA1682 RP**
Rodzaj	**Pas klinowy wąskoprofilowy**
Profil pasa	**SPA**
Ld – długość normatywna (robocza Lw/Lp)	**1682 mm**
Li – długość wewnętrzna	**1637 mm**
La – długość zewnętrzna	**1700 mm**
b_0 – szerokość górna	**12,7 mm**
h – wysokość pasa	**10 mm**
b_u – szerokość dolna	**5,8 mm**
b^d – szerokość normatywna	**11 mm**
Norma	**DIN 7753 cz. 1 / ISO 4184**
Zalecana min. średnica koła	**90 mm**
Waga metryczna	**0,123 kg/m**
Wersja	**RED POWER II**
Źródło wymiarów	**Katalog pasów klinowych Optibelt**