Wózek liniowy R162131320 BOSCH REXROTH

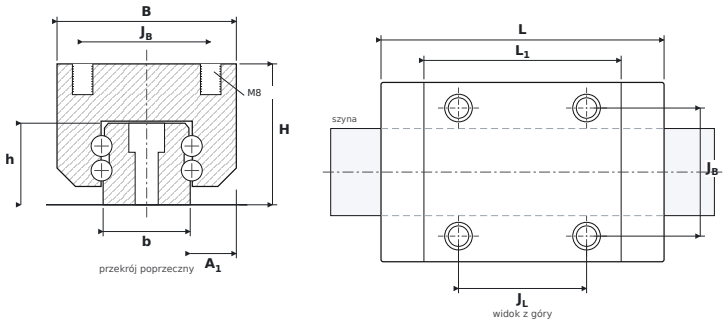

WYMIARY

B	szerokość wózka	**70 mm**
H	wysokość całkowita (wózek na szynie)	**55 mm**
L	długość całkowita wózka	**110,5 mm**
L1	długość korpusu (bez uszczelnień)	**77 mm**
JB	rozstaw otworów montażowych — poprzecznie	**50 mm**
JL	rozstaw otworów narożnych — wzdłuż	**50 mm**
A1	od boku szyny do boku wózka	**18 mm**
b	szerokość szyny	**34 mm**
h	wysokość szyny	**31,85 mm**

PARAMETRY

Producent	**BOSCH REXROTH**
Symbol producenta	**R162131320**
Elementy toczne	**wózek kulkowy czterorzędowy**
Nośność dynamiczna C	**51,8 kN**
Nośność statyczna C0	**80,9 kN**
Masa	**1,55 kg**
gwint montażowy wózka ($G_2 \times T_5$)	**M8**
pasująca szyna	**SNS35**
momenty statyczne M_{0x} / M_{0Y} / M_{0Z}	**1110 / 720 Nm**