CASTOMER

KARTA KATALOGOWA

Wózek liniowy R165341320 BOSCH REXROTH

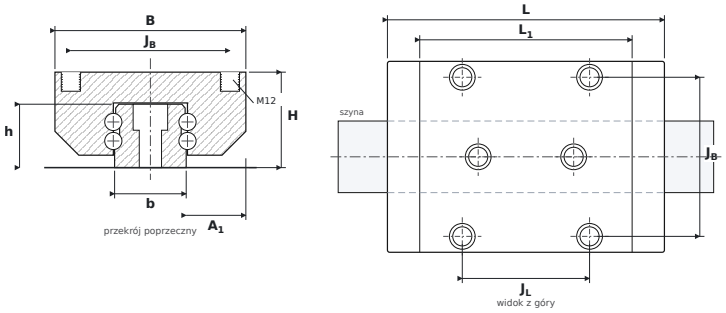

WYMIARY

B	szerokość wózka	**120 mm**
H	wysokość całkowita (wózek na szynie)	**60 mm**
L	długość całkowita wózka	**174,1 mm**
L1	długość korpusu (bez uszczelnień)	**133,5 mm**
JB	rozstaw otworów montażowych — poprzecznie	**100 mm**
JL	rozstaw otworów narożnych — wzdłuż	**80 mm**
A1	od boku szyny do boku wózka	**37,5 mm**
b	szerokość szyny	**45 mm**
h	wysokość szyny	**39,85 mm**

PARAMETRY

Producent	**BOSCH REXROTH**
Symbol producenta	**R165341320**
Elementy toczne	**wózek kulkowy czterorzędowy**
Nośność dynamiczna C	**111 kN**
Nośność statyczna C0	**190 kN**
Masa	**4,3 kg**
gwint montażowy wózka ($G_2 \times T_5$)	**M12**
pasująca szyna	**SNS45**
momenty statyczne M_{0x} / M_{0Y} / M_{0Z}	**3010 / 2730 Nm**