# Wózek liniowy R165349420 BOSCH REXROTH

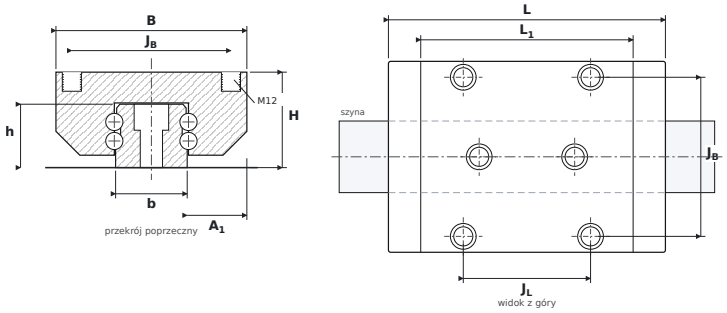


## WYMIARY

| | | |
|---|---|---|
| **B** | szerokość wózka | **120 mm** |
| **H** | wysokość całkowita (wózek na szynie) | **60 mm** |
| **L** | długość całkowita wózka | **174,1 mm** |
| **L1** | długość korpusu (bez uszczelnień) | **133,5 mm** |
| **JB** | rozstaw otworów montażowych — poprzecznie | **100 mm** |
| **JL** | rozstaw otworów narożnych — wzdłuż | **80 mm** |
| **A1** | od boku szyny do boku wózka | **37,5 mm** |
| **b** | szerokość szyny | **45 mm** |
| **h** | wysokość szyny | **39,85 mm** |

## PARAMETRY

| | |
|---|---|
| Producent | **BOSCH REXROTH** |
| Symbol producenta | **R165349420** |
| Elementy toczne | **wózek kulkowy czterorzędowy** |
| Nośność dynamiczna C | **111 kN** |
| Nośność statyczna C0 | **190 kN** |
| Masa | **4,3 kg** |
| gwint montażowy wózka ($G_2 \times T_5$) | **M12** |
| pasująca szyna | **SNS45** |
| momenty statyczne $M_{0x}$ / $M_{0Y}$ / $M_{0Z}$ | **3010 / 2730 Nm** |