Wózek liniowy R165389420 BOSCH REXROTH

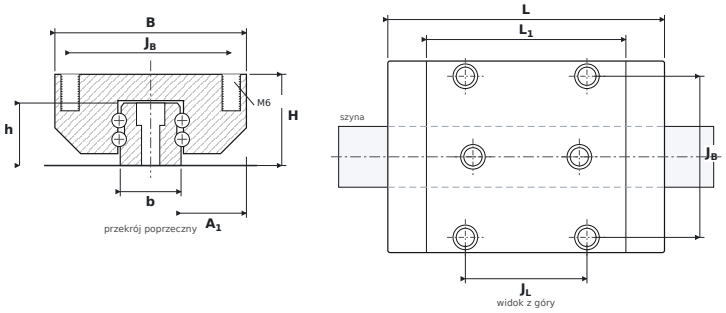

WYMIARY

B	szerokość wózka	**63 mm**
H	wysokość całkowita (wózek na szynie)	**30 mm**
L	długość całkowita wózka	**91 mm**
L1	długość korpusu (bez uszczelnień)	**65,6 mm**
JB	rozstaw otworów montażowych — poprzecznie	**53 mm**
JL	rozstaw otworów narożnych — wzdłuż	**40 mm**
A1	od boku szyny do boku wózka	**21,5 mm**
b	szerokość szyny	**20 mm**
h	wysokość szyny	**20,55 mm**

PARAMETRY

Producent	**BOSCH REXROTH**
Symbol producenta	**R165389420**
Elementy toczne	**wózek kulkowy czterorzędowy**
Nośność dynamiczna C	**29,6 kN**
Nośność statyczna C0	**41,8 kN**
Masa	**0,55 kg**
gwint montażowy wózka ($G_2 \times T_5$)	**M6**
pasująca szyna	**SNS20**
momenty statyczne M_{0x} / M_{0Y} / M_{0Z}	**380 / 340 Nm**