Wózek liniowy R166221420 BOSCH REXROTH

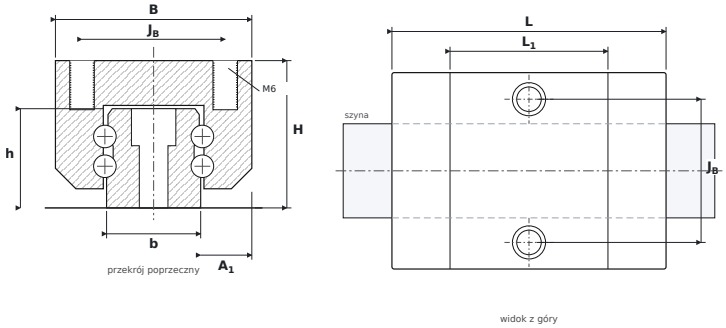

WYMIARY

B	szerokość wózka	**48 mm**
H	wysokość całkowita (wózek na szynie)	**36 mm**
L	długość całkowita wózka	**67 mm**
L1	długość korpusu (bez uszczelnień)	**38,6 mm**
JB	rozstaw otworów montażowych — poprzecznie	**35 mm**
A1	od boku szyny do boku wózka	**12,5 mm**
b	szerokość szyny	**23 mm**
h	wysokość szyny	**24,25 mm**

PARAMETRY

Producent	**BOSCH REXROTH**
Symbol producenta	**R166221420**
Elementy toczne	**wózek kulkowy czterorzędowy**
Nośność dynamiczna C	**11,4 kN**
Masa	**0,35 kg**
gwint montażowy wózka ($G_2 \times T_5$)	**M6**
pasująca szyna	**SNS25**
momenty statyczne M_{0x} / M_{0Y} / M_{0Z}	**170 Nm**