Wózek liniowy R166329310 BOSCH REXROTH

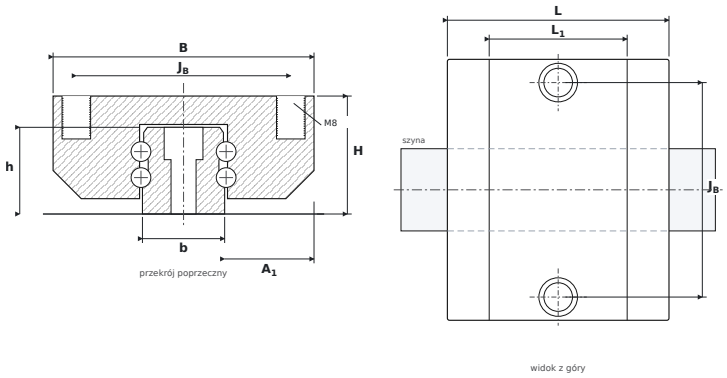

WYMIARY

B	szerokość wózka	**73 mm**
H	wysokość całkowita (wózek na szynie)	**33 mm**
L	długość całkowita wózka	**62 mm**
L1	długość korpusu (bez uszczelnień)	**38,6 mm**
JB	rozstaw otworów montażowych — poprzecznie	**60 mm**
A1	od boku szyny do boku wózka	**25 mm**
b	szerokość szyny	**23 mm**
h	wysokość szyny	**24,25 mm**

PARAMETRY

Producent	**BOSCH REXROTH**
Symbol producenta	**R166329310**
Elementy toczne	**wózek kulkowy czterorzędowy**
Nośność dynamiczna C	**19,8 kN**
Nośność statyczna C0	**21,2 kN**
Masa	**0,45 kg**
gwint montażowy wózka ($G_2 \times T_5$)	**M8**
pasująca szyna	**SNS25**
momenty statyczne M_{0x} / M_{0Y} / M_{0Z}	**280 / 130 Nm**