CASTOMER

KARTA KATALOGOWA

Wózek liniowy R166481410 BOSCH REXROTH

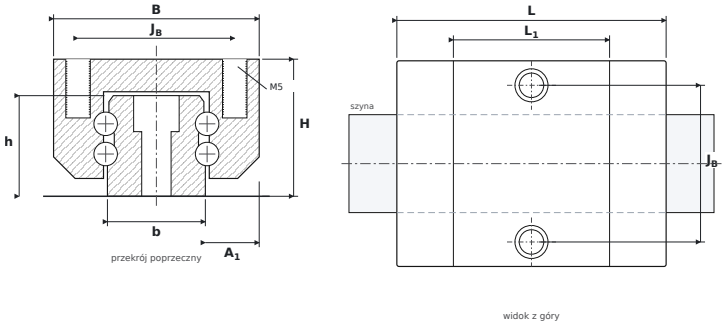

WYMIARY

B	szerokość wózka	**42 mm**
H	wysokość całkowita (wózek na szynie)	**28 mm**
L	długość całkowita wózka	**55 mm**
L1	długość korpusu (bez uszczelnień)	**31,9 mm**
JB	rozstaw otworów montażowych — poprzecznie	**32 mm**
A1	od boku szyny do boku wózka	**11 mm**
b	szerokość szyny	**20 mm**
h	wysokość szyny	**20,55 mm**

PARAMETRY

Producent	**BOSCH REXROTH**
Symbol producenta	**R166481410**
Elementy toczne	**wózek kulkowy czterorzędowy**
Nośność dynamiczna C	**9,6 kN**
Nośność statyczna C0	**13,6 kN**
Masa	**0,2 kg**
gwint montażowy wózka ($G_2 \times T_5$)	**M5**
pasująca szyna	**SNS20**
momenty statyczne M_{0x} / M_{0Y} / M_{0Z}	**120 / 40 Nm**