Wózek liniowy R166519420 KWD-015-FKS-C0-N-1 BOSCH REXROTH

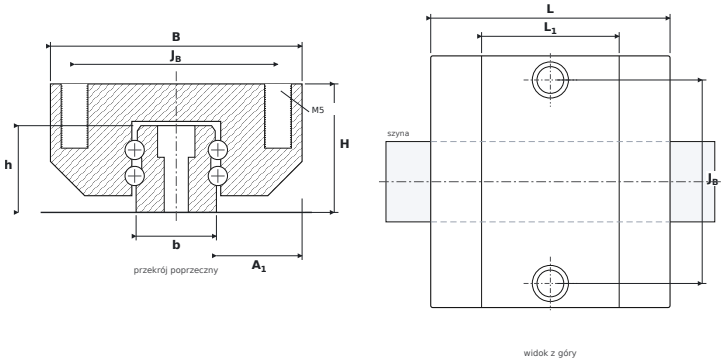

WYMIARY

B	szerokość wózka	**47 mm**
H	wysokość całkowita (wózek na szynie)	**24 mm**
L	długość całkowita wózka	**44,7 mm**
L1	długość korpusu (bez uszczelnień)	**25,7 mm**
JB	rozstaw otworów montażowych — poprzecznie	**38 mm**
A1	od boku szyny do boku wózka	**16 mm**
b	szerokość szyny	**15 mm**
h	wysokość szyny	**16,2 mm**

PARAMETRY

Producent	**BOSCH REXROTH**
Symbol producenta	**R166519420 KWD-015-FKS-C0-N-1**
Elementy toczne	**wózek kulkowy czterorzędowy**
Nośność dynamiczna C	**6,72 kN**
Nośność statyczna C0	**7,34 kN**
Masa	**0,15 kg**
gwint montażowy wózka ($G_2 \times T_5$)	**M5**
pasująca szyna	**SNS15**
momenty statyczne M_{0x} / M_{0Y} / M_{0Z}	**65 / 29 Nm**