Wózek liniowy R166539420 BOSCH REXROTH

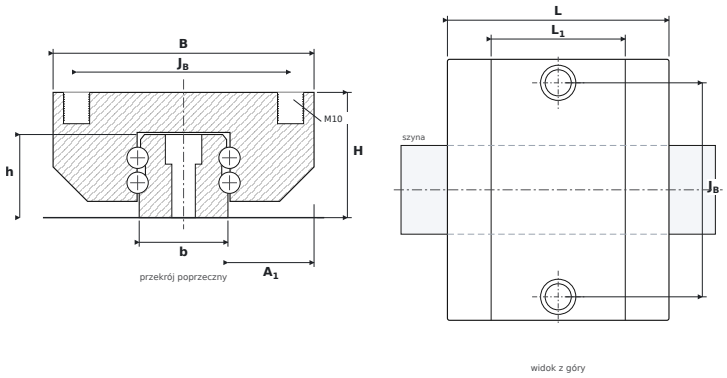

WYMIARY

B	szerokość wózka	**100 mm**
H	wysokość całkowita (wózek na szynie)	**48 mm**
L	długość całkowita wózka	**84,9 mm**
L1	długość korpusu (bez uszczelnień)	**51,4 mm**
JB	rozstaw otworów montażowych — poprzecznie	**82 mm**
A1	od boku szyny do boku wózka	**33 mm**
b	szerokość szyny	**34 mm**
h	wysokość szyny	**31,85 mm**

PARAMETRY

Producent	**BOSCH REXROTH**
Symbol producenta	**R166539420**
Elementy toczne	**wózek kulkowy czterorzędowy**
Nośność dynamiczna C	**36,6 kN**
Nośność statyczna C0	**49,3 kN**
Masa	**1,2 kg**
gwint montażowy wózka ($G_2 \times T_5$)	**M10**
pasująca szyna	**SNS35**
momenty statyczne M_{0x} / M_{0Y} / M_{0Z}	**790 / 340 Nm**