Wózek liniowy R166671320 BOSCH REXROTH

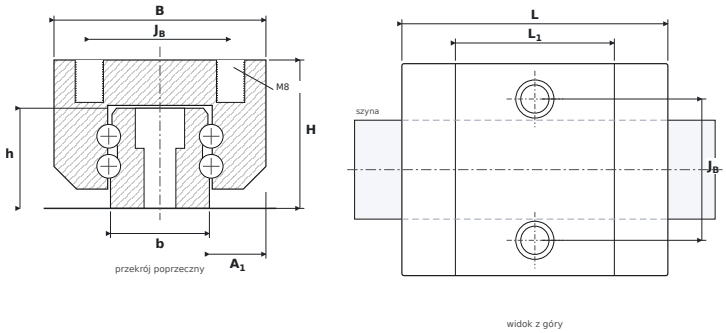

WYMIARY

B	szerokość wózka	**60 mm**
H	wysokość całkowita (wózek na szynie)	**42 mm**
L	długość całkowita wózka	**75,3 mm**
L1	długość korpusu (bez uszczelnień)	**45 mm**
JB	rozstaw otworów montażowych — poprzecznie	**40 mm**
A1	od boku szyny do boku wózka	**16 mm**
b	szerokość szyny	**28 mm**
h	wysokość szyny	**28,35 mm**

PARAMETRY

Producent	**BOSCH REXROTH**
Symbol producenta	**R166671320**
Elementy toczne	**wózek kulkowy czterorzędowy**
Nośność dynamiczna C	**25,6 kN**
Nośność statyczna C0	**28,9 kN**
Masa	**0,6 kg**
gwint montażowy wózka ($G_2 \times T_5$)	**M8**
pasująca szyna	**SNS30**
momenty statyczne M_{0x} / M_{0Y} / M_{0Z}	**440 / 200 Nm**