CASTOMER

KARTA KATALOGOWA

Wózek liniowy R167131410 BOSCH REXROTH

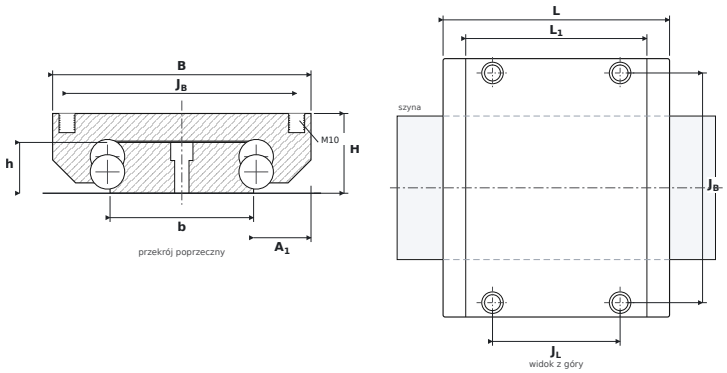

WYMIARY

B	szerokość wózka	**162 mm**
H	wysokość całkowita (wózek na szynie)	**50 mm**
L	długość całkowita wózka	**142 mm**
L1	długość korpusu (bez uszczelnień)	**113,6 mm**
JB	rozstaw otworów montażowych — poprzecznie	**144 mm**
JL	rozstaw otworów narożnych — wzdłuż	**80 mm**
A1	od boku szyny do boku wózka	**36 mm**
b	szerokość szyny	**90 mm**
h	wysokość szyny	**31,85 mm**

PARAMETRY

Producent	**BOSCH REXROTH**
Symbol producenta	**R167131410**
Elementy toczne	**wózek kulkowy czterorzędowy**
Nośność dynamiczna C	**70,7 kN**
Nośność statyczna C0	**126 kN**
Masa	**3,7 kg**
gwint montażowy wózka ($G_2 \times T_5$)	**M10**
pasująca szyna	**BNS 35/90 (R1675)**
momenty statyczne M_{0x} / M_{0y} / M_{0z}	**3500 / 1470 Nm**