Wózek liniowy R167159420 BOSCH REXROTH

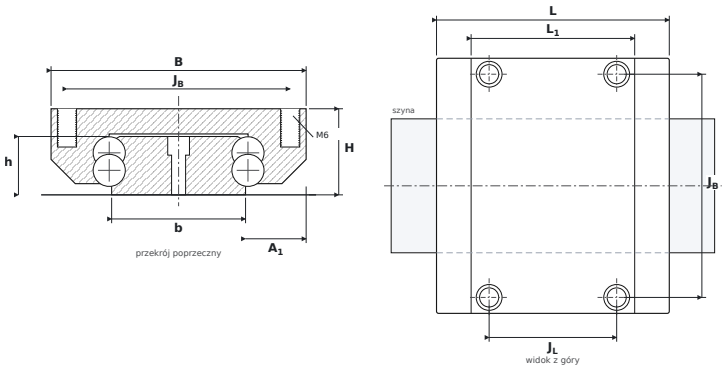

WYMIARY

B	szerokość wózka	**80 mm**
H	wysokość całkowita (wózek na szynie)	**27 mm**
L	długość całkowita wózka	**73 mm**
L1	długość korpusu (bez uszczelnień)	**51,3 mm**
JB	rozstaw otworów montażowych — poprzecznie	**70 mm**
JL	rozstaw otworów narożnych — wzdłuż	**40 mm**
A1	od boku szyny do boku wózka	**19 mm**
b	szerokość szyny	**42 mm**
h	wysokość szyny	**18,3 mm**

PARAMETRY

Producent	**BOSCH REXROTH**
Symbol producenta	**R167159420**
Elementy toczne	**wózek kulkowy czterorzędowy**
Nośność dynamiczna C	**14,9 kN**
Nośność statyczna C0	**20,6 kN**
Masa	**0,4 kg**
gwint montażowy wózka ($G_2 \times T_5$)	**M6**
pasująca szyna	**BNS 20/40 (R1675)**
momenty statyczne M_{0x} / M_{0Y} / M_{0Z}	**340 / 140 Nm**