# Wózek liniowy R18535122X BOSCH REXROTH

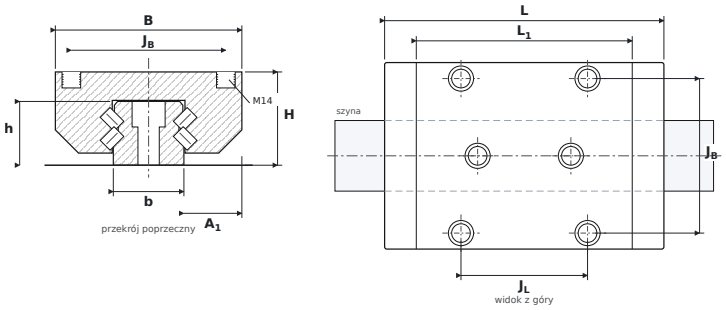


## WYMIARY

| | | |
|---|---|---|
| **B** | szerokość wózka | **140 mm** |
| **H** | wysokość całkowita (wózek na szynie) | **70 mm** |
| **L** | długość całkowita wózka | **209,65 mm** |
| **L1** | długość korpusu (bez uszczelnień) | **162,1 mm** |
| **JB** | rozstaw otworów montażowych — poprzecznie | **116 mm** |
| **JL** | rozstaw otworów narożnych — wzdłuż | **95 mm** |
| **A1** | od boku szyny do boku wózka | **43,5 mm** |
| **b** | szerokość szyny | **53 mm** |
| **h** | wysokość szyny | **47,85 mm** |

## PARAMETRY

| | |
|---|---|
| Producent | **BOSCH REXROTH** |
| Symbol producenta | **R18535122X** |
| Elementy toczne | **wózek wałeczkowy** |
| Nośność dynamiczna C | **174 kN** |
| Nośność statyczna C0 | **374,9 kN** |
| Masa | **7,15 kg** |
| gwint montażowy wózka ($G_2 \times T_5$) | **M14** |
| pasująca szyna | **SNS 55 (R1805)** |
| momenty statyczne $M_{0x}$ / $M_{0Y}$ / $M_{0Z}$ | **5100 / 4420 Nm** |