CASTOMER

KARTA KATALOGOWA

Wózek liniowy R18536312X BOSCH REXROTH

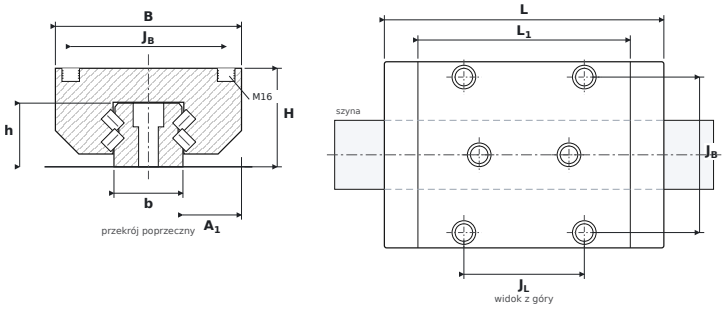

WYMIARY

B	szerokość wózka	**170 mm**
H	wysokość całkowita (wózek na szynie)	**90 mm**
L	długość całkowita wózka	**255,3 mm**
L1	długość korpusu (bez uszczelnień)	**194 mm**
JB	rozstaw otworów montażowych — poprzecznie	**142 mm**
JL	rozstaw otworów narożnych — wzdłuż	**110 mm**
A1	od boku szyny do boku wózka	**53,5 mm**
b	szerokość szyny	**63 mm**
h	wysokość szyny	**58,15 mm**

PARAMETRY

Producent	**BOSCH REXROTH**
Symbol producenta	**R18536312X**
Elementy toczne	**wózek wałeczkowy**
Nośność dynamiczna C	**295,9 kN**
Nośność statyczna C0	**606,3 kN**
Masa	**14,18 kg**
gwint montażowy wózka ($G_2 \times T_5$)	**M16**
pasująca szyna	**SNS 65 (R1805)**
momenty statyczne M_{0x} / M_{0Y} / M_{0Z}	**10 510 / 8870 Nm**