# Wózek liniowy R190225200 LWA-052-SNS-FH-E-0 BOSCH REXROTH

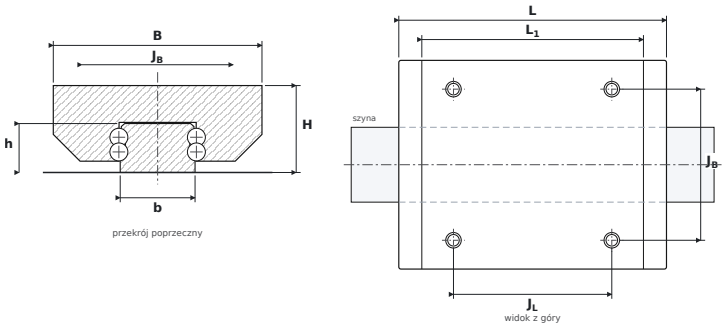


## WYMIARY

| | | |
|---|---|---|
| **B** | szerokość wózka | **145 mm** |
| **H** | wysokość całkowita (wózek na szynie) | **60,4 mm** |
| **L** | długość całkowita wózka | **186 mm** |
| **L1** | długość korpusu (bez uszczelnień) | **154 mm** |
| **JB** | rozstaw otworów montażowych — poprzecznie | **105 mm** |
| **JL** | rozstaw otworów narożnych — wzdłuż | **110 mm** |
| **b** | szerokość szyny | **52 mm** |
| **h** | wysokość szyny | **34 mm** |

## PARAMETRY

| | |
|---|---|
| Producent | **BOSCH REXROTH** |
| Symbol producenta | **R190225200 LWA-052-SNS-FH-E-0** |
| Elementy toczne | **rolki prowadzące na łożyskach kulkowych dwurzędowych** |
| Nośność dynamiczna C | **27,9 kN** |
| Nośność statyczna C0 | **15,4 kN** |
| Masa | **2,6 kg** |