Wózek liniowy R190235200 LWA-052-SNS-FS-E-0 BOSCH REXROTH

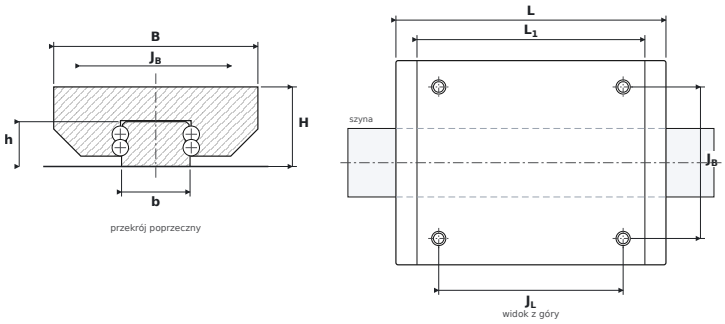

WYMIARY

B	szerokość wózka	**155 mm**
H	wysokość całkowita (wózek na szynie)	**60,4 mm**
L	długość całkowita wózka	**205 mm**
L1	długość korpusu (bez uszczelnień)	**173 mm**
JB	rozstaw otworów montażowych — poprzecznie	**115 mm**
JL	rozstaw otworów narożnych — wzdłuż	**140 mm**
b	szerokość szyny	**52 mm**
h	wysokość szyny	**34 mm**

PARAMETRY

Producent	**BOSCH REXROTH**
Symbol producenta	**R190235200 LWA-052-SNS-FS-E-0**
Elementy toczne	**rolki prowadzące na łożyskach kulkowych dwurzędowych**
Nośność dynamiczna C	**31 kN**
Nośność statyczna C0	**18,2 kN**
Masa	**3,3 kg**