# Rolka toczna 305705 C-2Z SKF

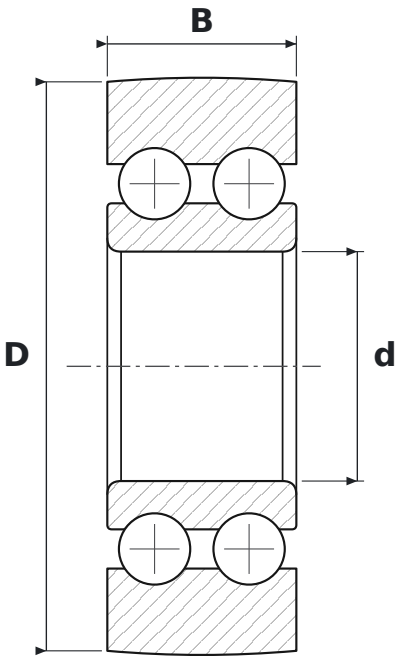


## WYMIARY

| | | |
|---|---|---|
| **d** | średnica wewnętrzna | **25 mm** |
| **D** | średnica zewnętrzna | **62 mm** |
| **B** | szerokość | **20,6 mm** |

## PARAMETRY

| | |
|---|---|
| Producent | **SKF** |
| Symbol producenta | **305705 C-2Z** |
| Elementy toczne | **łożysko kulkowe dwurzędowe** |
| 2Z | **blaszki ochronne, dwustronne** |
| Masa | **0,321 kg** |