Rolka toczna 305706-2RSR NKE

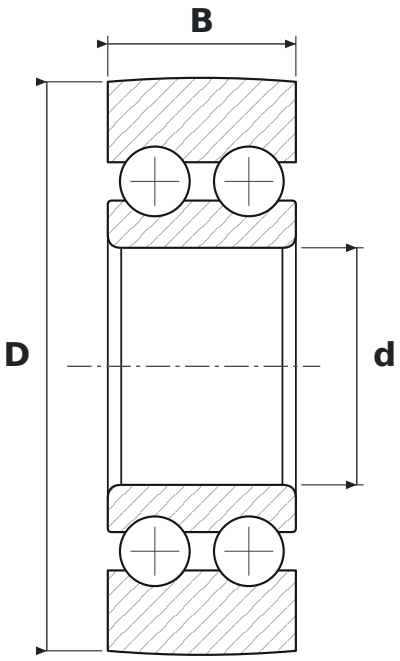

WYMIARY

d	średnica wewnętrzna	**30 mm**
D	średnica zewnętrzna	**72 mm**
B	szerokość	**23,8 mm**

PARAMETRY

Producent	**NKE**
Symbol producenta	**305706-2RSR**
Elementy toczne	**łożysko kulkowe dwurzędowe**
2RS	**uszczelnienia gumowe stykowe, dwustronne**