Rolka toczna 305706 C-2Z SKF

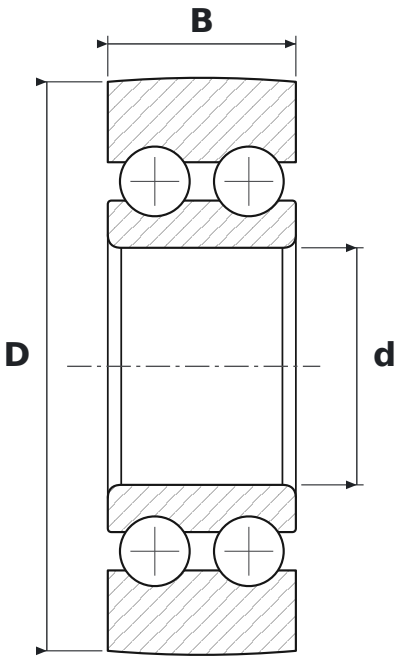

WYMIARY

d	średnica wewnętrzna	**30 mm**
D	średnica zewnętrzna	**72 mm**
B	szerokość	**23,8 mm**

PARAMETRY

Producent	**SKF**
Symbol producenta	**305706 C-2Z**
Elementy toczne	**łożysko kulkowe dwurzędowe**
2Z	**blaszki ochronne, dwustronne**
Masa	**0,485 kg**