Rolka toczna 305805-2RSR NKE

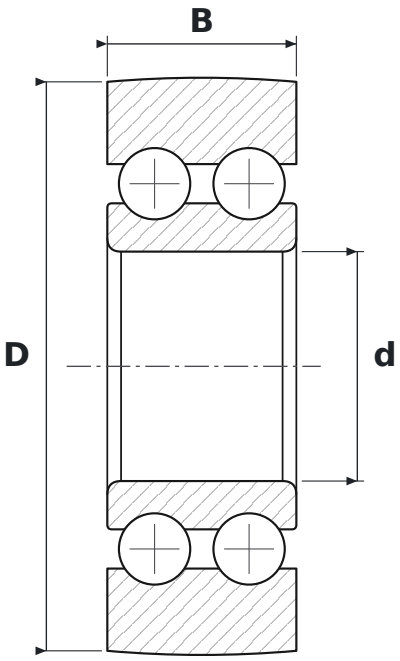

WYMIARY

d	średnica wewnętrzna	**25 mm**
D	średnica zewnętrzna	**62 mm**
B	szerokość	**20,6 mm**

PARAMETRY

Producent	**NKE**
Symbol producenta	**305805-2RSR**
Elementy toczne	**łożysko kulkowe dwurzędowe**
2RS	**uszczelnienia gumowe stykowe, dwustronne**
Masa	**0,34 kg**