Rolka toczna 305808-2RSR NKE

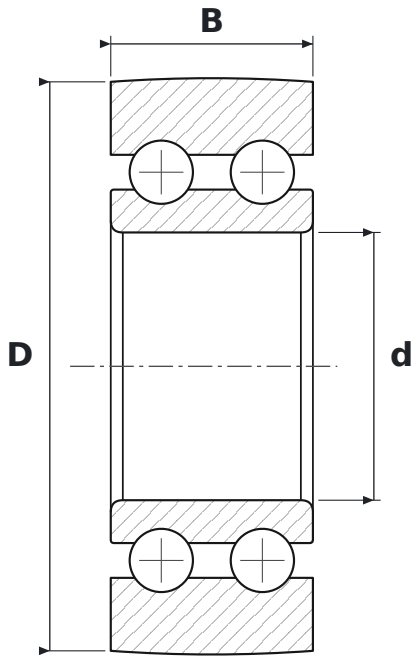

WYMIARY

d	średnica wewnętrzna	**40 mm**
D	średnica zewnętrzna	**85 mm**
B	szerokość	**30,2 mm**

PARAMETRY

Producent	**NKE**
Symbol producenta	**305808-2RSR**
Elementy toczne	**łożysko kulkowe dwurzędowe**
2RS	**uszczelnienia gumowe stykowe, dwustronne**