Rolka toczna 305808-2Z NKE

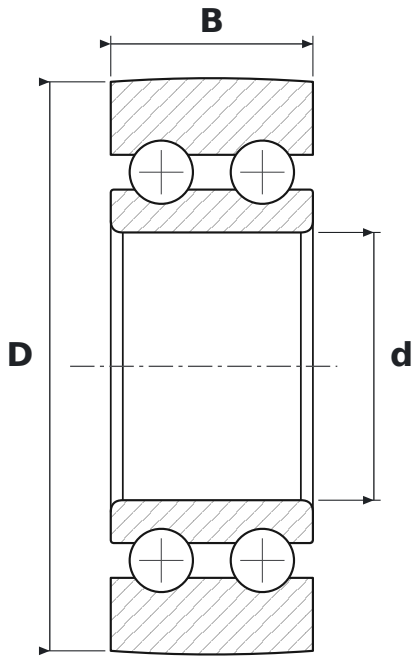

WYMIARY

d	średnica wewnętrzna	**40 mm**
D	średnica zewnętrzna	**85 mm**
B	szerokość	**30,2 mm**

PARAMETRY

Producent	**NKE**
Symbol producenta	**305808-2Z**
Elementy toczne	**łożysko kulkowe dwurzędowe**
2Z	**blaszki ochronne, dwustronne**
Masa	**0,75 kg**