Rolka toczna FG1535 EEMSW NADELLA

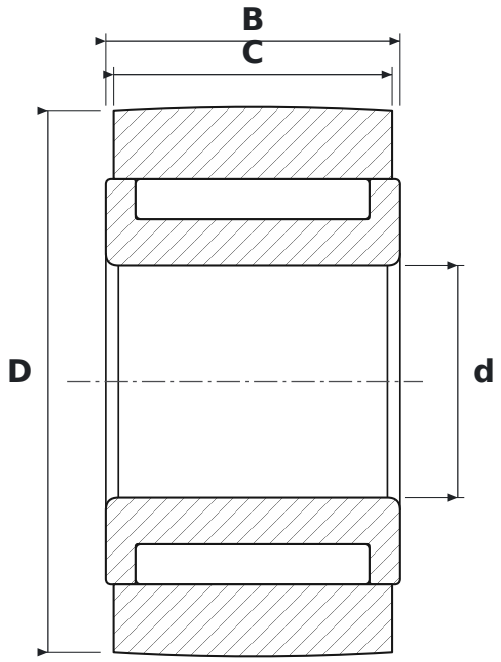

WYMIARY

d	średnica wewnętrzna	**15 mm**
D	średnica zewnętrzna	**35 mm**
C	szerokość bieżni rolki	**18 mm**
B	szerokość	**19 mm**

PARAMETRY

Producent	**NADELLA**
Symbol producenta	**FG1535 EEMSW**
C – szerokość pierścienia zewnętrznego	**18 mm**
Elementy toczne	**łożysko igiełkowe, bez koszyka**
E	**wykonanie wzmocnione, zwiększona nośność**
EM	**koszyk mosiężny masywny (NSK)**
Uszczelnienie	**otwarte – bez uszczelnień**