Rolka toczna FG1740 EESW INNE

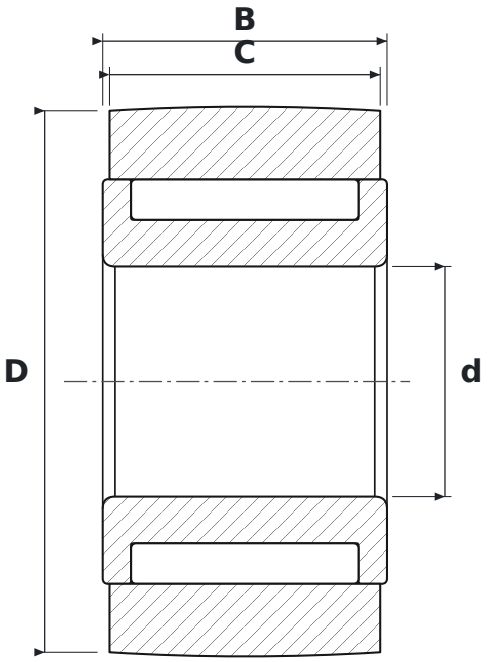

WYMIARY

d	średnica wewnętrzna	**17 mm**
D	średnica zewnętrzna	**40 mm**
C	szerokość bieżni rolki	**20 mm**
B	szerokość	**21 mm**

PARAMETRY

Producent	**INNE**
Symbol producenta	**FG1740 EESW**
C – szerokość pierścienia zewnętrznego	**20 mm**
Elementy toczne	**łożysko igiełkowe, bez koszyka**
E	**wykonanie wzmocnione, zwiększona nośność**
Uszczelnienie	**otwarte – bez uszczelnień**
Masa	**0,155 kg**