Rolka toczna FG75130 EEMSW NADELLA

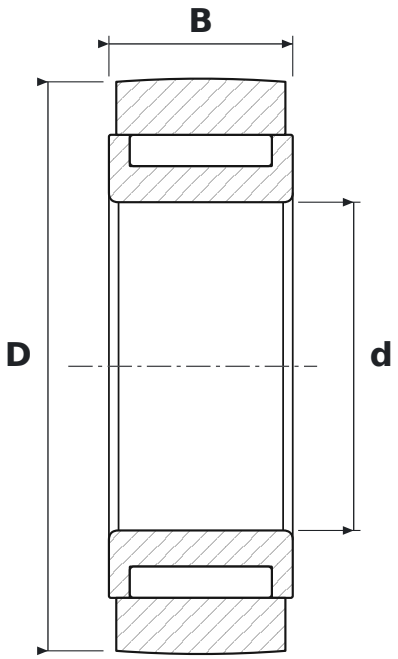

WYMIARY

d	średnica wewnętrzna	**75 mm**
D	średnica zewnętrzna	**130 mm**
B	szerokość	**42 mm**

PARAMETRY

Producent	**NADELLA**
Symbol producenta	**FG75130 EEMSW**
Elementy toczne	**łożysko igiełkowe, bez koszyka**
E	**wykonanie wzmocnione, zwiększona nośność**
EM	**koszyk mosiężny masywny (NSK)**
Uszczelnienie	**otwarte – bez uszczelnień**