Rolka toczna FGL1030 EE INNE

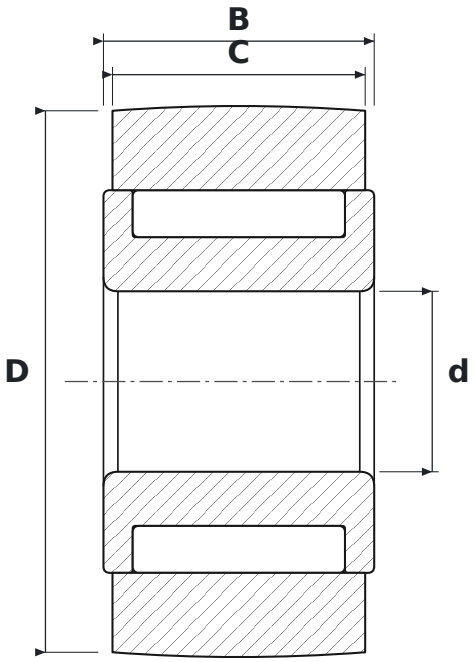

WYMIARY

d	średnica wewnętrzna	**10 mm**
D	średnica zewnętrzna	**30 mm**
C	szerokość bieżni rolki	**14 mm**
B	szerokość	**15 mm**

CO ZNACZY OZNACZENIE FGL1030 EE

E	wykonanie wzmocnione, zwiększona nośność
E	wykonanie wzmocnione, zwiększona nośność

PARAMETRY

Producent	**INNE**
Symbol producenta	**FGL1030 EE**
C – szerokość pierścienia zewnętrznego	**14 mm**
Elementy toczne	**łożysko igiełkowe, bez koszyka**
Masa	**0,066 kg**