Rolka toczna FGL1535 INNE

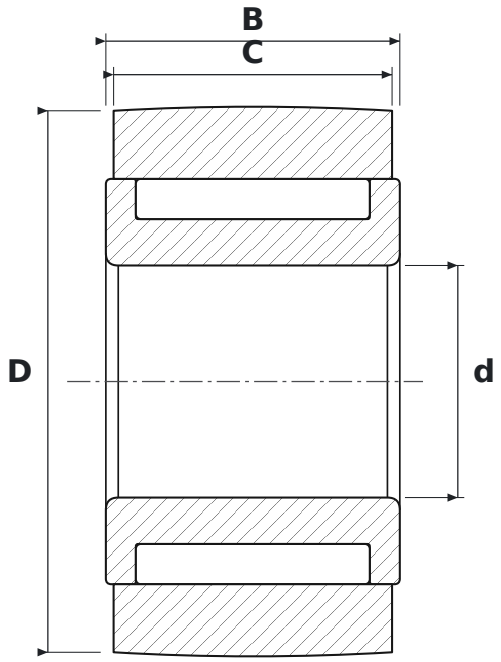

WYMIARY

d	średnica wewnętrzna	**15 mm**
D	średnica zewnętrzna	**35 mm**
C	szerokość bieżni rolki	**18 mm**
B	szerokość	**19 mm**

PARAMETRY

Producent	**INNE**
Symbol producenta	**FGL1535**
C – szerokość pierścienia zewnętrznego	**18 mm**
Elementy toczne	**łożysko igiełkowe, bez koszyka**
Uszczelnienie	**otwarte – bez uszczelnień**
Masa	**0,103 kg**