Rolka toczna FGL2552 EE INNE

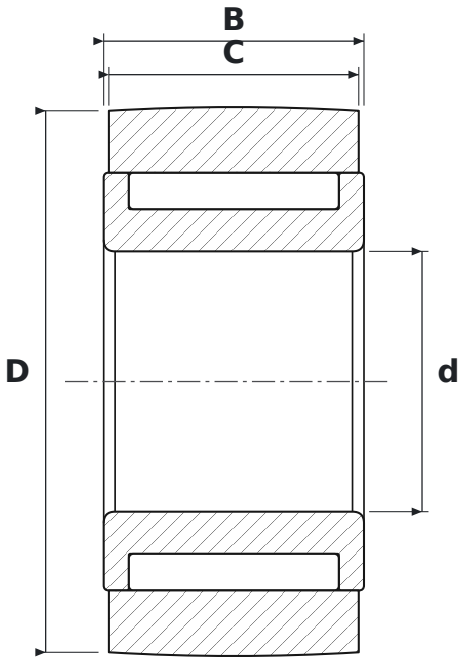

WYMIARY

d	średnica wewnętrzna	**25 mm**
D	średnica zewnętrzna	**52 mm**
C	szerokość bieżni rolki	**24 mm**
B	szerokość	**25 mm**

CO ZNACZY OZNACZENIE FGL2552 EE

E	wykonanie wzmocnione, zwiększona nośność
E	wykonanie wzmocnione, zwiększona nośność

PARAMETRY

Producent	**INNE**
Symbol producenta	**FGL2552 EE**
C – szerokość pierścienia zewnętrznego	**24 mm**
Elementy toczne	**łożysko igiełkowe, bez koszyka**
Masa	**0,31 kg**