Rolka toczna FGL3062 EE INNE

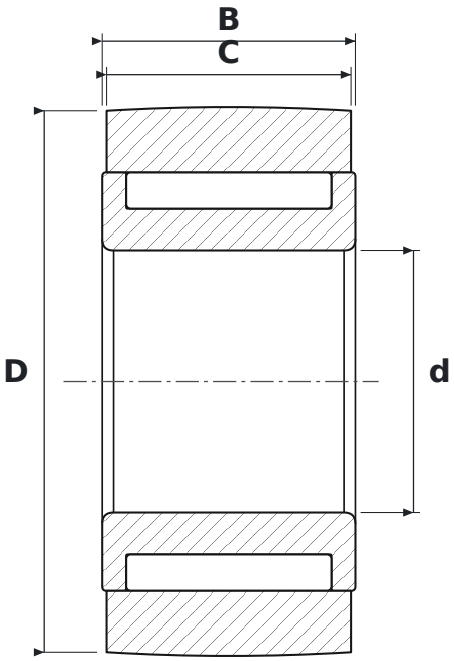

WYMIARY

d	średnica wewnętrzna	**30 mm**
D	średnica zewnętrzna	**62 mm**
C	szerokość bieżni rolki	**28 mm**
B	szerokość	**29 mm**

CO ZNACZY OZNACZENIE FGL3062 EE

E	wykonanie wzmocnione, zwiększona nośność
E	wykonanie wzmocnione, zwiększona nośność

PARAMETRY

Producent	**INNE**
Symbol producenta	**FGL3062 EE**
C – szerokość pierścienia zewnętrznego	**28 mm**
Elementy toczne	**łożysko igiełkowe, bez koszyka**
Masa	**0,49 kg**