Rolka toczna FGL619 EE INNE

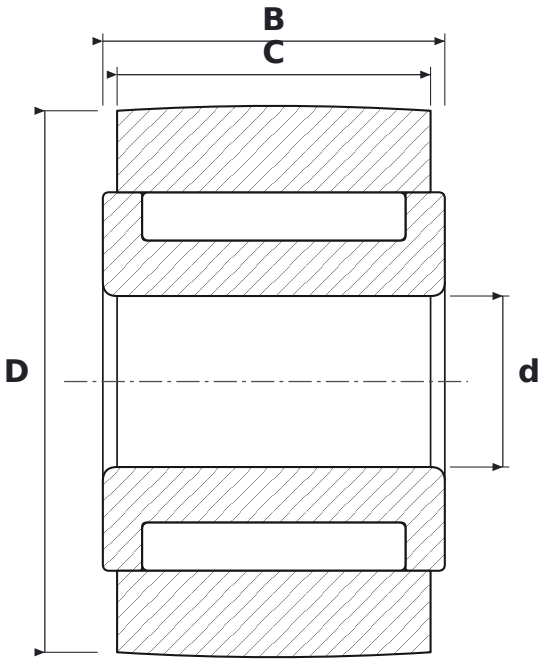

WYMIARY

d	średnica wewnętrzna	**6 mm**
D	średnica zewnętrzna	**19 mm**
C	szerokość bieżni rolki	**11 mm**
B	szerokość	**12 mm**

CO ZNACZY OZNACZENIE FGL619 EE

E	wykonanie wzmocnione, zwiększona nośność
E	wykonanie wzmocnione, zwiększona nośność

PARAMETRY

Producent	**INNE**
Symbol producenta	**FGL619 EE**
C – szerokość pierścienia zewnętrznego	**11 mm**
Elementy toczne	**łożysko igiełkowe, bez koszyka**
Masa	**0,019 kg**