Rolka toczna FGL824 EESW NADELLA

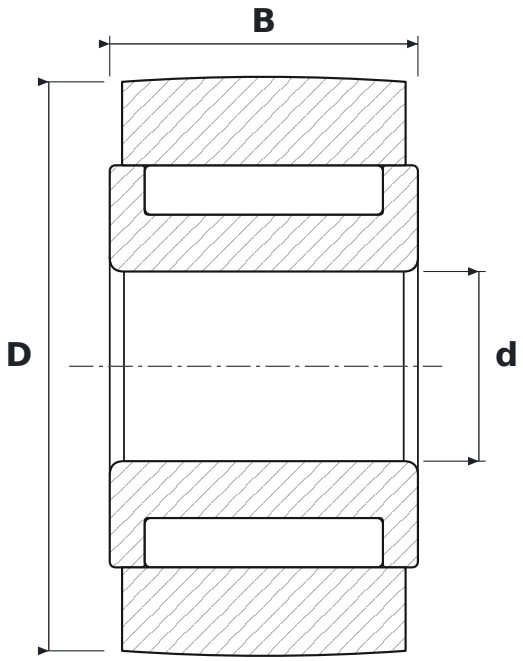

WYMIARY

d	średnica wewnętrzna	**8 mm**
D	średnica zewnętrzna	**24 mm**
B	szerokość	**13 mm**

PARAMETRY

Producent	**NADELLA**
Symbol producenta	**FGL824 EESW**
Elementy toczne	**łożysko igiełkowe, bez koszyka**
E	**wykonanie wzmocnione, zwiększona nośność**
Uszczelnienie	**otwarte – bez uszczelnień**