Rolka toczna FGU1542 MM NADELLA

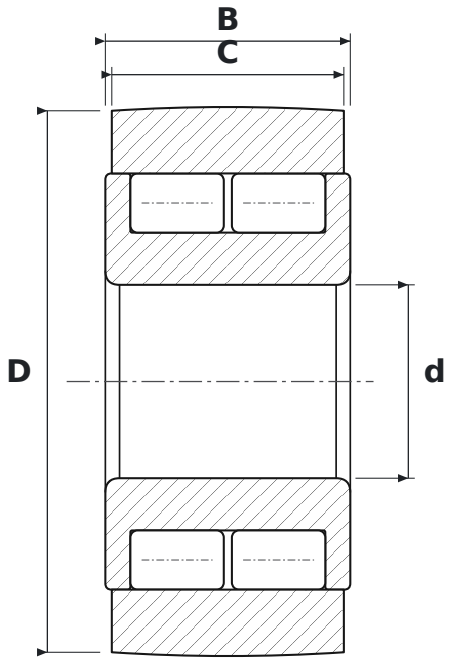

WYMIARY

d	średnica wewnętrzna	**15 mm**
D	średnica zewnętrzna	**42 mm**
C	szerokość bieżni rolki	**18 mm**
B	szerokość	**19 mm**

CO ZNACZY OZNACZENIE FGU1542 MM

M	koszyk mosiężny masywny
M	koszyk mosiężny masywny

PARAMETRY

Producent	**NADELLA**
Symbol producenta	**FGU1542 MM**
C – szerokość pierścienia zewnętrznego	**18 mm**
Elementy toczne	**łożysko walcowe pełnowałeczkowe**