Rolka toczna FP414 INNE

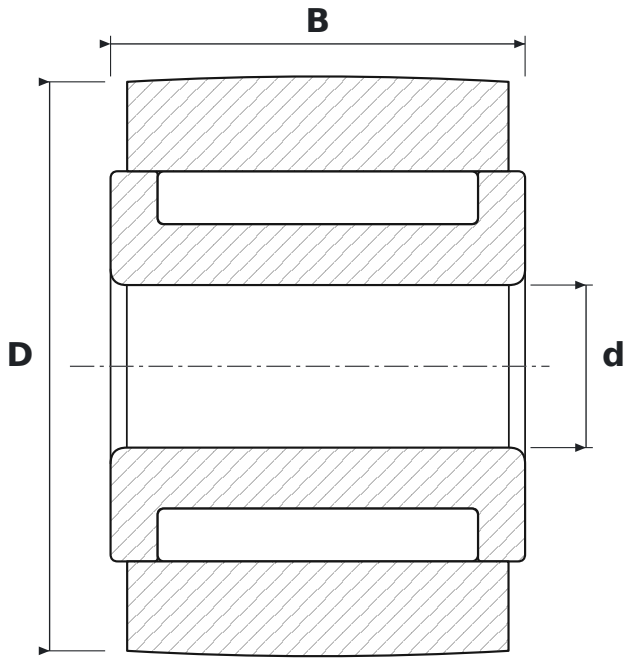

WYMIARY

d	średnica wewnętrzna	**4 mm**
D	średnica zewnętrzna	**14 mm**
B	szerokość	**10,2 mm**

PARAMETRY

Producent	**INNE**
Symbol producenta	**FP414**
Elementy toczne	**łożysko igiełkowe, bez koszyka**
Uszczelnienie	**otwarte – bez uszczelnień**
Masa	**0,01 kg**