Rolka toczna GC15 INNE

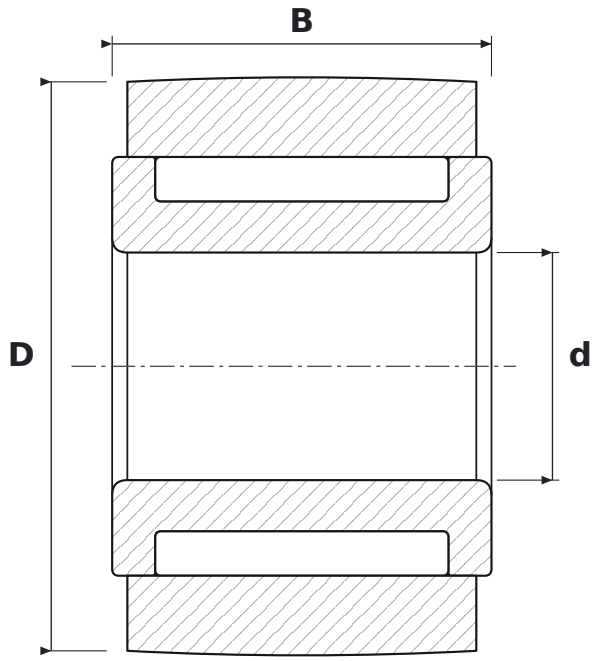

WYMIARY

d	średnica wewnętrzna	**6 mm**
D	średnica zewnętrzna	**15 mm**
B	szerokość	**10 mm**

PARAMETRY

Producent	**INNE**
Symbol producenta	**GC15**
Elementy toczne	**łożysko igiełkowe, bez koszyka**
Masa	**0,018 kg**