Rolka toczna GC19 SW NADELLA

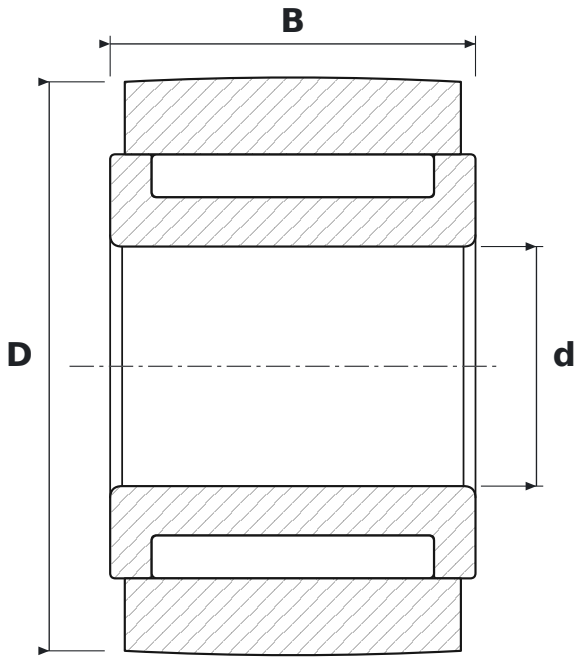

WYMIARY

d	średnica wewnętrzna	**8 mm**
D	średnica zewnętrzna	**19 mm**
B	szerokość	**12,2 mm**

PARAMETRY

Producent	**NADELLA**
Symbol producenta	**GC19 SW**
Elementy toczne	**łożysko igiełkowe, bez koszyka**